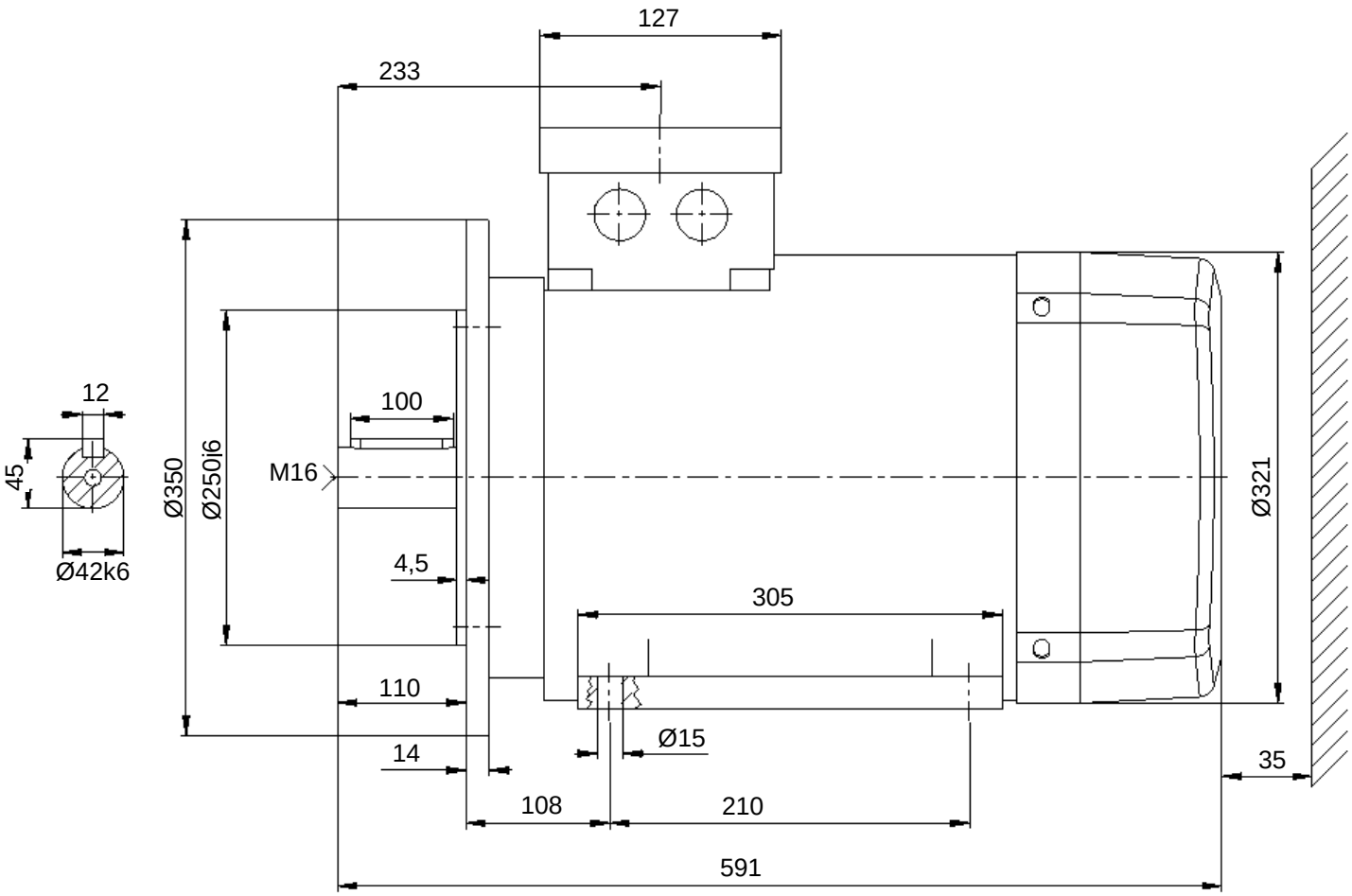

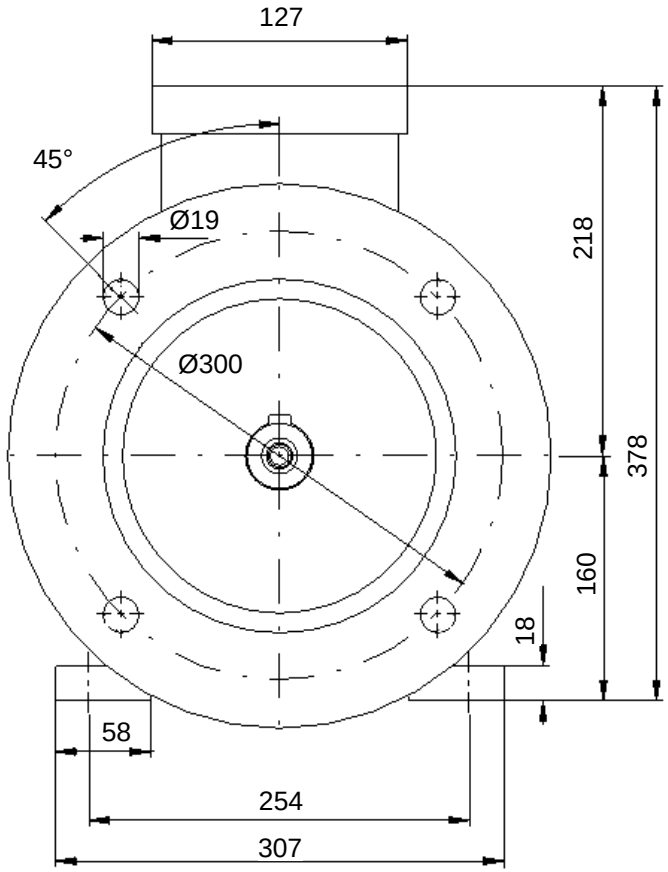

Maßblatt - #303613 - KTE3 160 M 4 KT FL IE3 in Angebot An154936 Position 1
Kabelverschraubung: 2x M32x1,5

KÜENLE Antriebssysteme GmbH&Co.KG
Saarstraße 41-43 71282 Hemmingen
TEL: 07150/942-0 FAX: 07150/942270
info@kueenle.de www.kueenle.de

23.05.2018